CZ Montážní návod – Sprchová zástěna Walk-in Orbis Top Round

SK Montážny návod – Sprchová zástena Walk-in Orbis Top Round

PL Instrukcja montażu – Ścianka prysznicowa Walk-in Orbis Top Round

EN Installation Instructions – Walk-in Shower Screen Orbis Top Round

HU Szerelési útmutató – Orbis Top Round Walk-in zuhanyfal

DE Montageanleitung – Walk-in-Duschwand Orbis Top Round

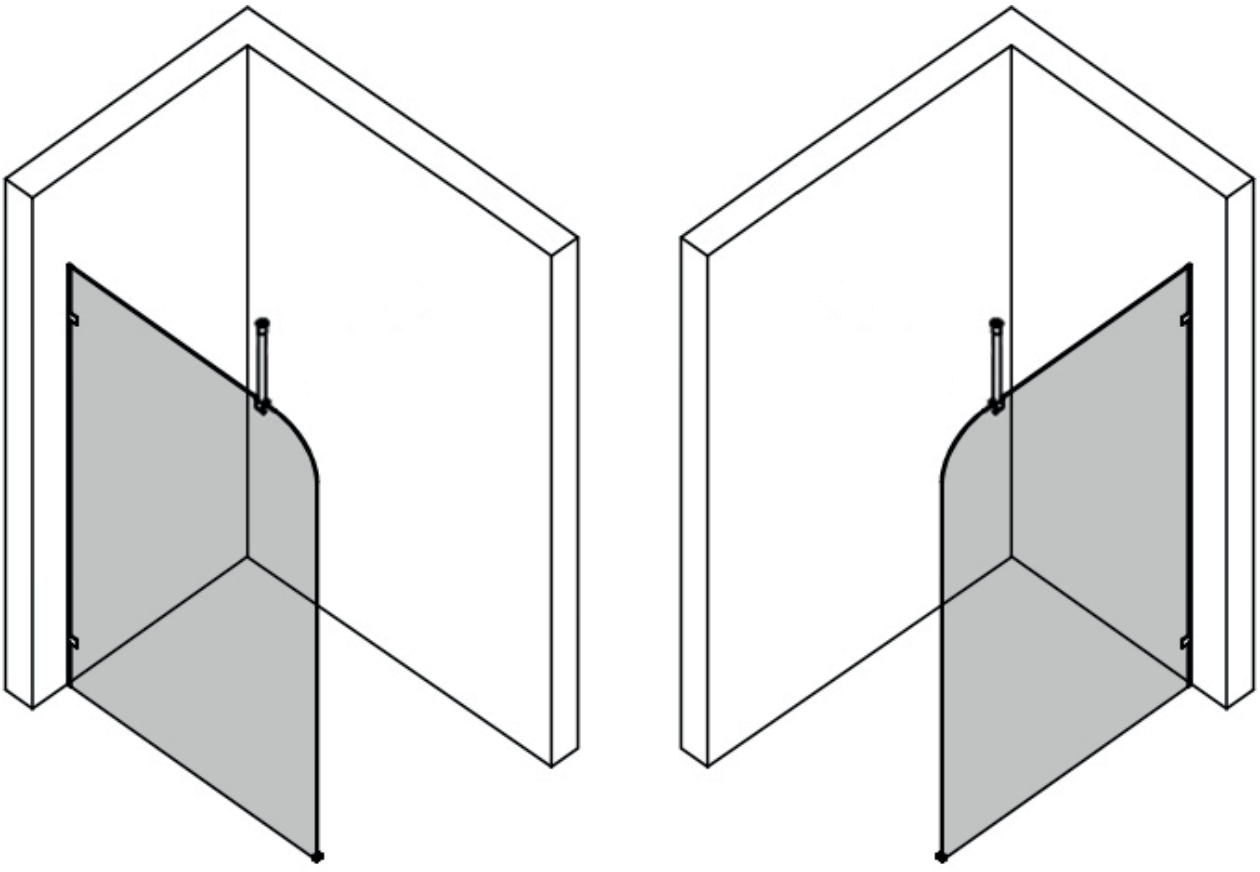

cerano

Potřebné nářadí / Potrebné náradie / Potrzebne narzędzia / Required tools / Szükséges szerszámok / Benötigtes Werkzeug

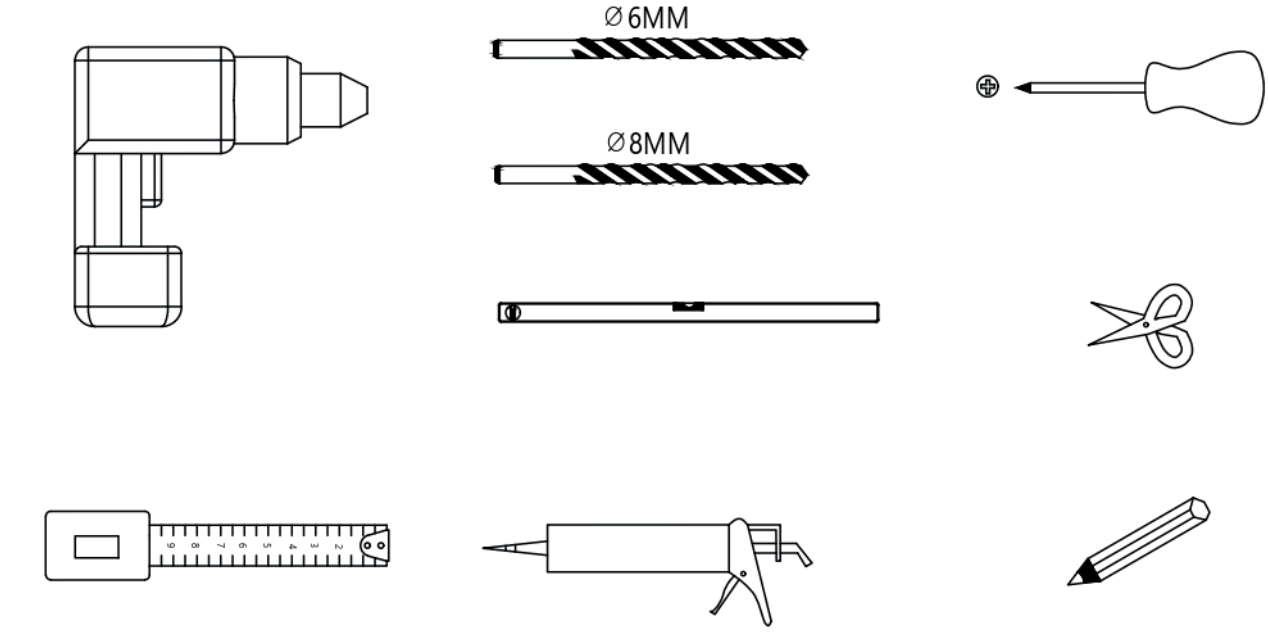

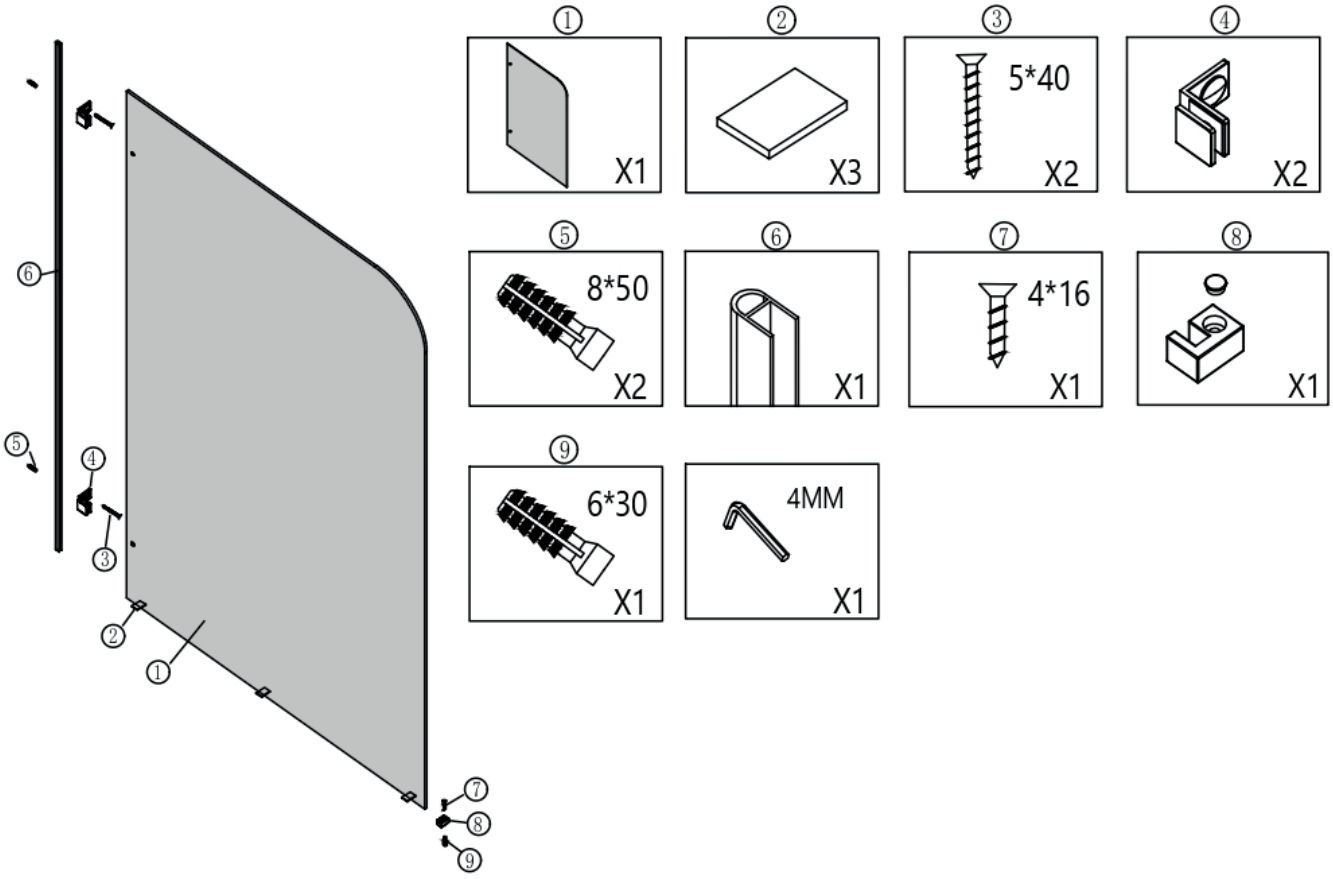

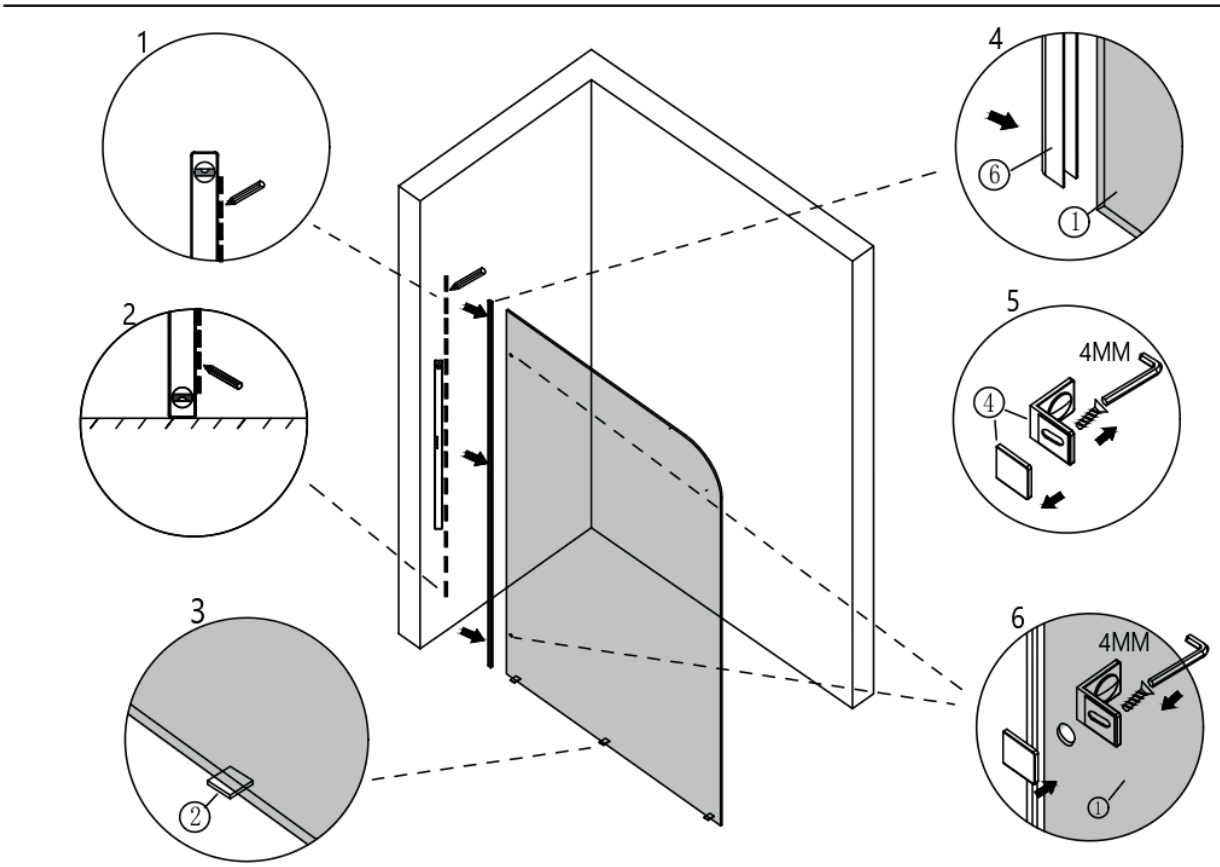
1
2
3
4
6
5
4MM
6
4MM

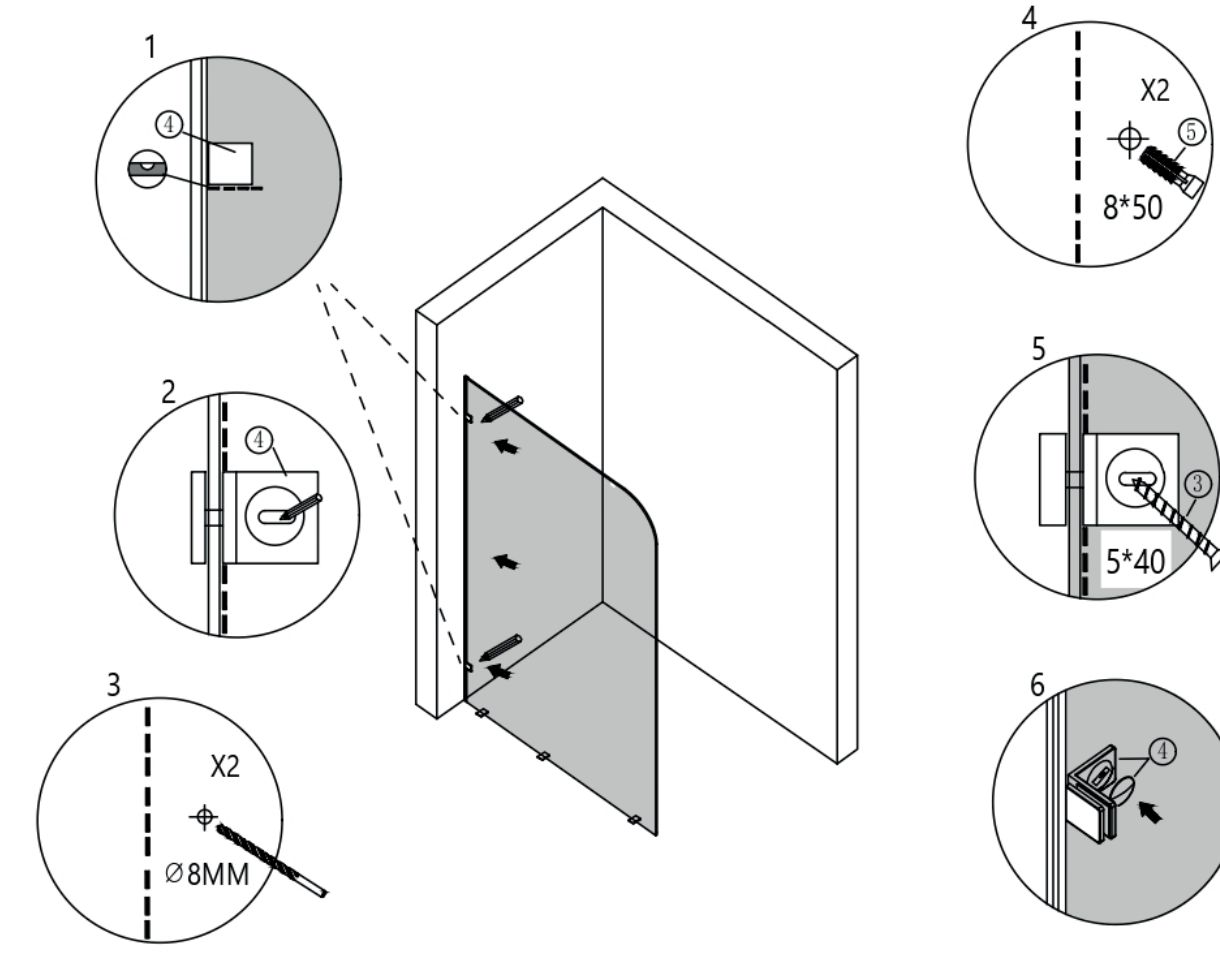
1
4
2
3
4
X2
8*50
5
5*40
6
X2
Ø8MM

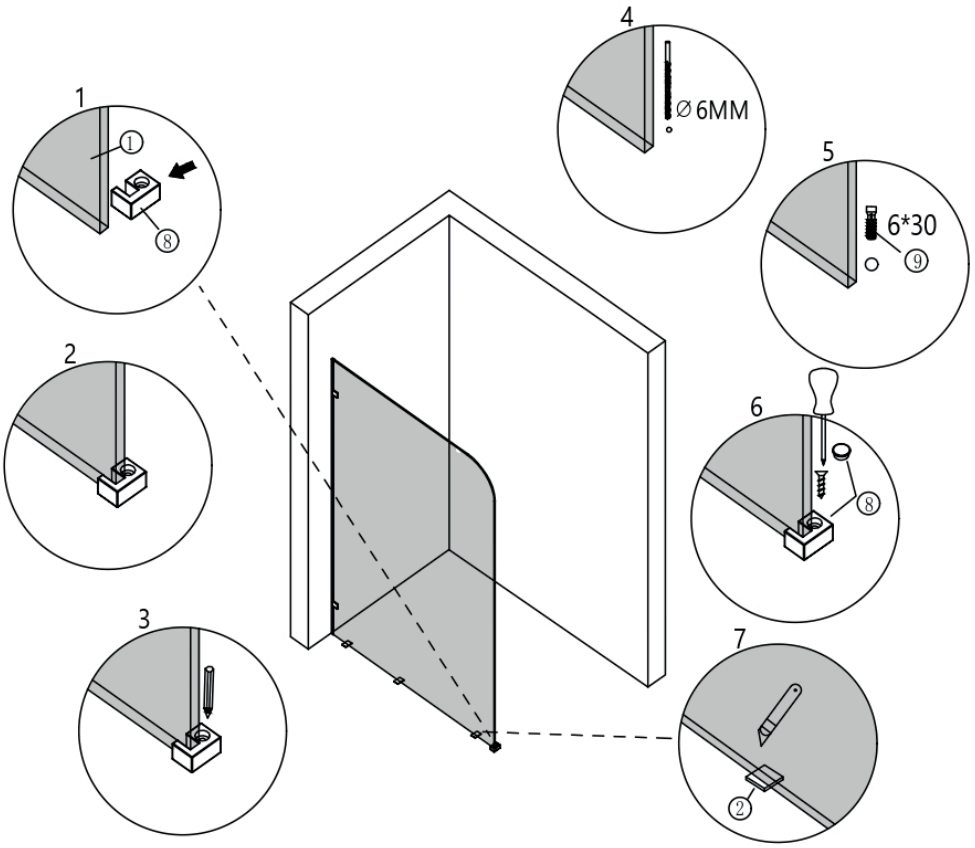
1
①
⑧
2
3
4
Ø 6MM
5
6*30
⑨
6
⑧
7
②

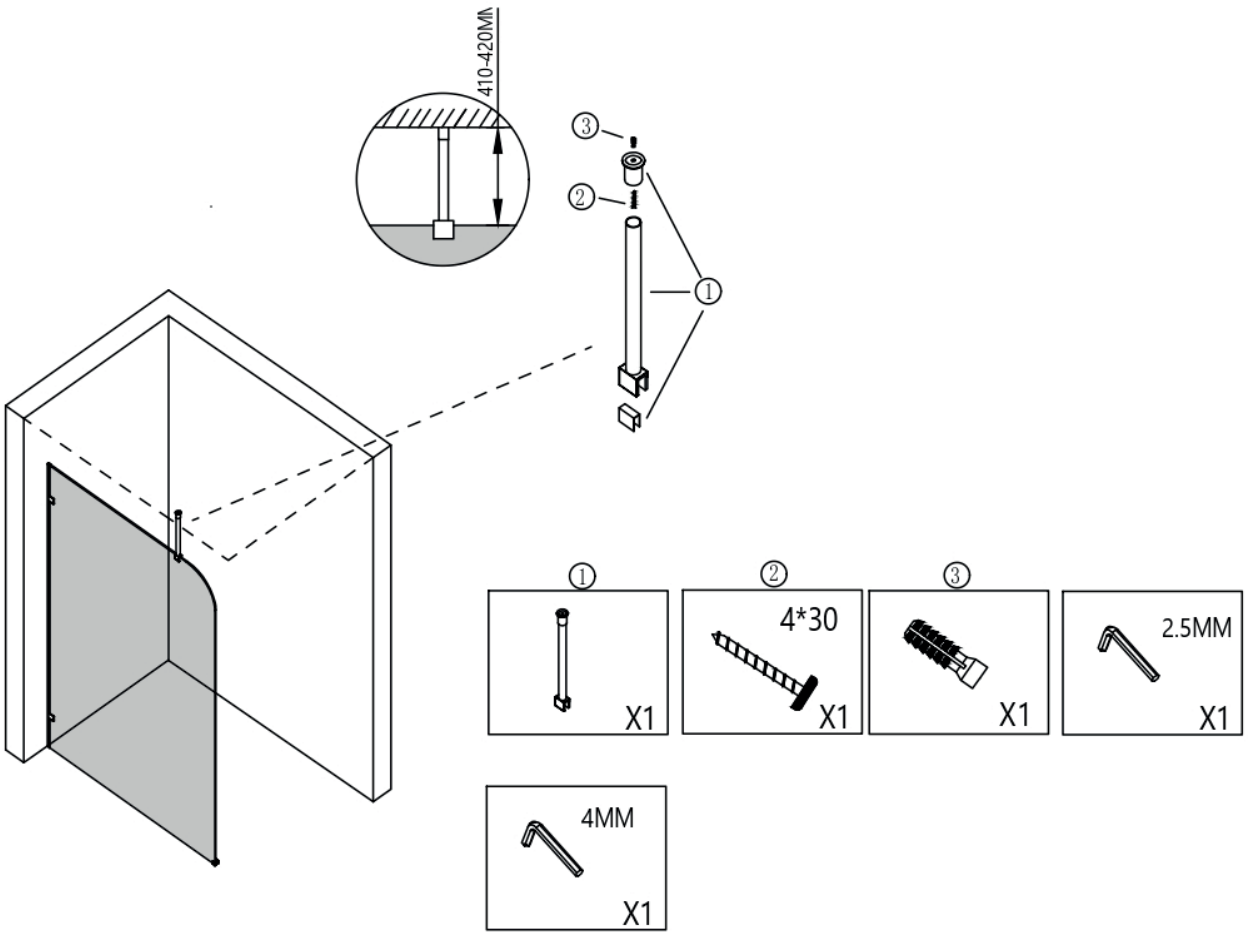
410-420MM
③
②
①
①
X1
②
4*30
X1
③
X1
2.5MM
X1
4MM
X1

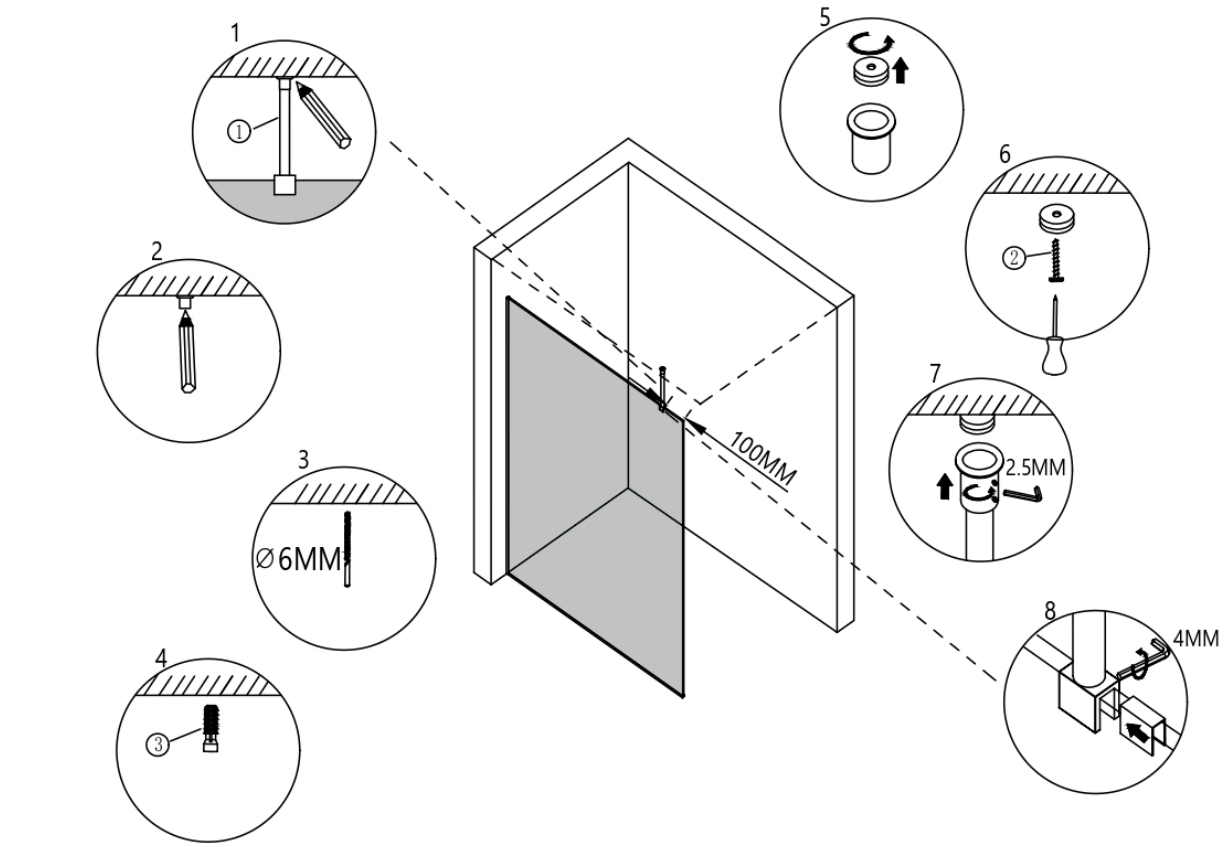
1
2
3
Ø6MM
4
5
6
7
2.5MM
100MM
8
4MM

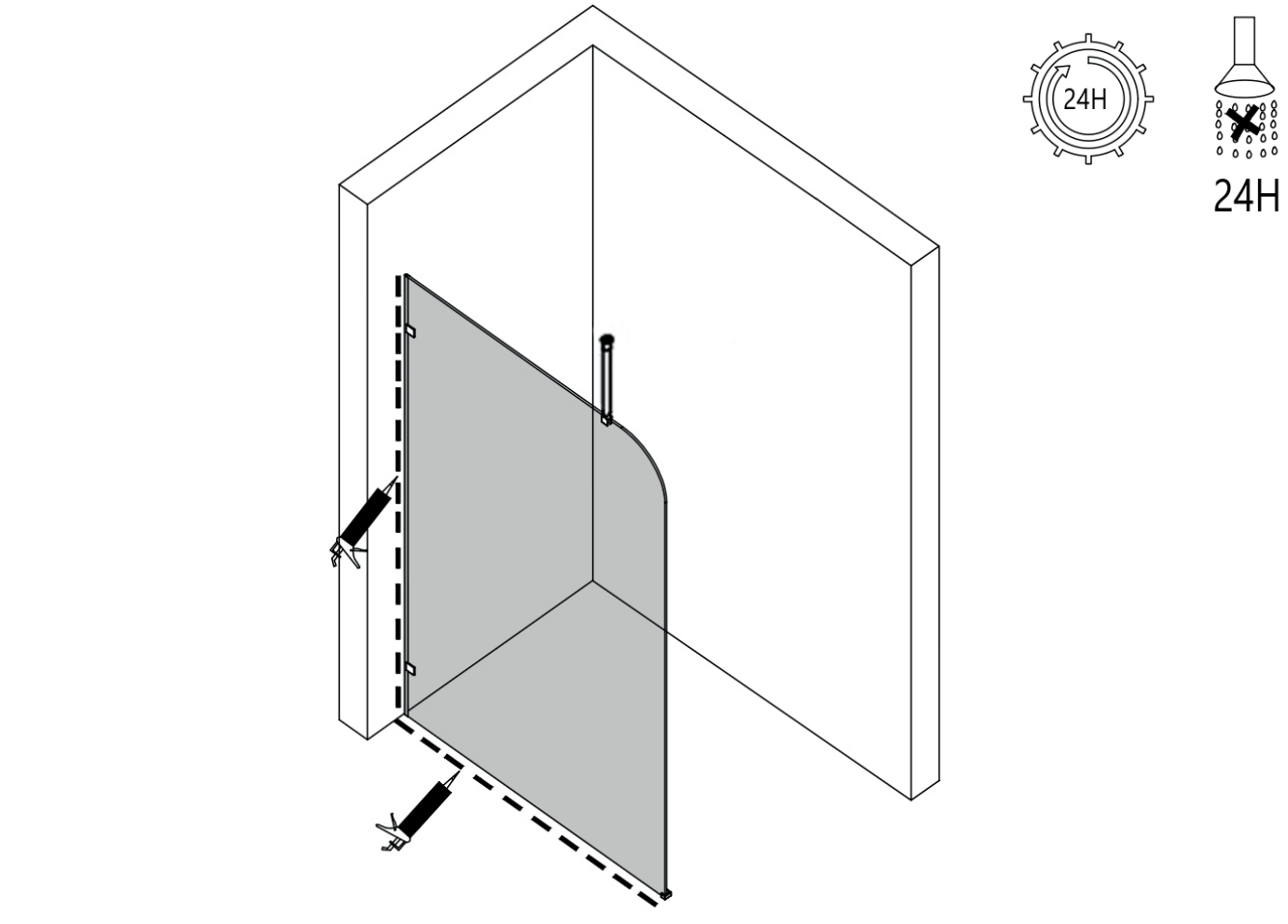
24H
24H

cerano

CERANO s.r.o.
U Stadionu 1881/10
792 01 Bruntál
Česká republika
Moravskoslezský kraj, okres Bruntál

+420 227 272 800
Info@cerano.cz

Všechna práva na tento dokument jsou vyhrazena. Jakékoliv šíření nebo kopírování bez předchozího souhlasu je zakázáno.